УДК 623.6

С.Н.Павлов (асп., СПбГУАП), А.Г.Семёнов, к.т.н., доц.

ПРЕДЛОЖЕНИЯ ПО РАЗМЕЩЕНИЮ И ПРИМЕНЕНИЮ ОГНЕСТРЕЛЬНОГО ОРУЖИЯ САМООБОРОНЫ «УДАР»

Нами была поставлена задача улучшения потребительских качеств кобуры для бесствольного ручного стрелкового оружия, в частности, устройства дозированного аэрозольного распыления «УДАР», путём усиления психологического воздействия.

Поставленная задача решена на изобретательском уровне следующим образом.

Кобура для бесствольного ручного стрелкового оружия самообороны содержит (см. рис. 1, 2) ограниченные внутренними 1, 2 и внешними 3 - 8 стенками (боковой 3, передней 4, задней верхней 5, задней нижней 6, задней переходной 7 и нижней или, иначе, торцевой 8) два смежных вместилища (секции, отделения) - 9 и 10.

Вместилище 9 (далее – «первое вместилище») предназначено для размещения оружия.

Оружие 11 («УДАР») имеет патронник 12 под «дежурный» патрон, канал и/или отверстие 13, в продолжение открытого торца патронника, для выхода раздражающего реагента из «дежурного» боеприпаса, рукоятку с магазином, устройство приведения боеприпаса в действие и устройство перезаряжания, размещённые сбоку и в задней части 14 оружия. Вместилище 9 (далее – «второе вместилище») в основном соответствует форме и размерам оружия. Вместилище 10 можно рассматривать как дополнительное, для размещения боеприпасов 15 (как запасных, так и временно извлекаемых из оружия) и имитации наличия в кобуре якобы ствольного оружия.

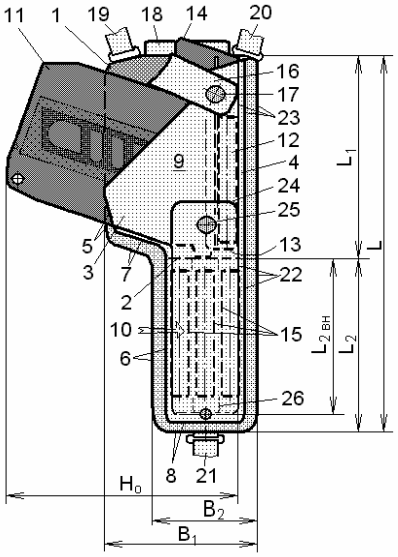

Рис. 1. Кобура с устройством «УДАР» и возможным размещением в ней же запасных и/или временно извлекаемых боеприпасов, вид сбоку

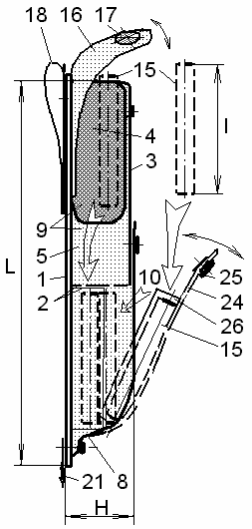

Рис. 2. Кобура, вид сзади (слева на рис.1) при шахматном размещении боеприпасов

Самый существенный признак кобуры - вместилище 10 частично или полностью расположено за вместилищем 9 в направлении ориентации выходного отверстия 13 оружия.

Конструкция кобуры предусматривает также такие характерные элементы, как фиксаторы оружия в кобуре16 с кнопкой 17 и кобуры на теле пользователя захват ремня (пояса) 18 и ремешки 19 – 21. В общем случае, основные размеры вместилища 10 (длина

L_2 , ширина B_2 , толщина / высота H_2) не должны существенно превышать одноименных размеров L_1, B_1 и H_2 вместилища 9. Правильнее закладывать их соразмерность. В преимущественном варианте вместилище 9 может быть выполнено с меньшей шириной B_2, в сравнении с высотой H_0 оружия, включая его рукоятку, а передние кромки 22 его стенок расположены в продолжение передних кромок 23 стенок вместилища 9, преимущественно параллельно оси патронника 12 вложенного в кобуру оружия. При этом предпочтительно также условие $B_2 < B_1$, а также выполнение вместилища 10 с внутренним размером $L_{2\ вн}$ (в направлении от вместилища 9), не меньшим, чем длина l боеприпаса. Вместилище 10 может быть изолировано от вместилища 9, без явно выраженных внешних признаков изоляции (с учётом основной идеи изобретения – имитации ствольности оружия). Вместилище 10 может быть также выполнено с клапаном 24, кнопкой 25 или фиксатором типа «липучка». При этом желательно выполнение фиксатора 25 в верхней или одной из боковых частей клапана. Во вместилище 10 предусмотрены гнёзда 26 под боеприпасы (гнездо может быть и одно – под обойму), выполненные предпочтительно патронташного типа, в виде отрезка ленты или листа, прикрепленного к внутренней (1) или внешней (3 или 24) стенке. По другому варианту гнёзда предусмотрены одновременно на внутренней (1) и внешней (3 или 24) стенках, оптимально – с шахматным взаимным расположением. Вместилище 10 может быть и не изолировано от вместилища 9. При этом целесообразны: ориентация гнёзд 26 параллельно оси патронника 12 вложенного в кобуру оружия, превышение глубины $l_{гн}$ гнёзд 26 над длиной l боеприпасов, расположение верхних торцов гнёзд 26 в пограничной плоскости вместилищ 9 и 10, так что указанные торцы являются опорой для оружия. Приведенный пример не исключает возможности расширения вместилища 10.

При размещении запасных и/или временно извлеченных из магазина оружия боеприпасов или обойм в гнёздах или во вместилище 10, кобура в целом выглядит как охватывающая собой ствольное оружие (см. абрис на рис. 1). Особенно при выполнении оговоренного условия отсутствия явно выраженных признаков изоляции (двухсекционности) вместилищ 9 и 10 друг от друга. Наиболее эффективна имитация ствольности оружия при продольной ориентации боеприпасов (запасной обоймы) и, тем более, при значительной их длине (что, в частности, имеет место применительно к устройству «УДАР» с его боеприпасами длиной 6 см) и соотношением значений ширины кобуры (B_1 и B_2) на уровне вместилищ 9 и 10 в пользу первого.

Укладка боеприпасов (запасной обоймы) во вместилище 10 и извлечение их производятся непосредственно через вместилище 9 или сбоку, в обход вместилища 9, в проём, образующийся при открытом клапане 24 после расфиксации кнопки 25.

При достаточно большой жёсткости внутренней стенки 1, поджатой к телу или бедру пользователя, на всей длине L кобуры, последняя не будет иметь существенного «излома» по плоскости стенки 2 (верхнего торца гнёзд 26), что могло бы выдать факт имитации ствольности оружия. Этому способствует и перекрытие клапаном 24 (с его жёсткостью в продольном направлении) стенки 3 вместилища 9 в варианте с расположением кнопки 25 примерно в средней части кобуры, на уровне вместилища 9.

Непосредственно перед извлечением обороняющимся пользователем оружия из кобуры и в первый момент его извлечения у сторонних наблюдателей, включая, прежде всего, злоумышленника (ов), может формироваться иллюзия наличия у обороняющегося не бесствольного, а ствольного оружия, что даёт обороняющемуся психологическое преимущество. Использование нашего предложения позволяет улучшить потребительские качества кобуры для бесствольного ручного стрелкового оружия путём усиления психологического воздействия на стороннего наблюдателя, а также обеспечения возможности удобного и относительно безопасного хранения и ношения запасных и/или временно извлекаемых из оружия боеприпасов.